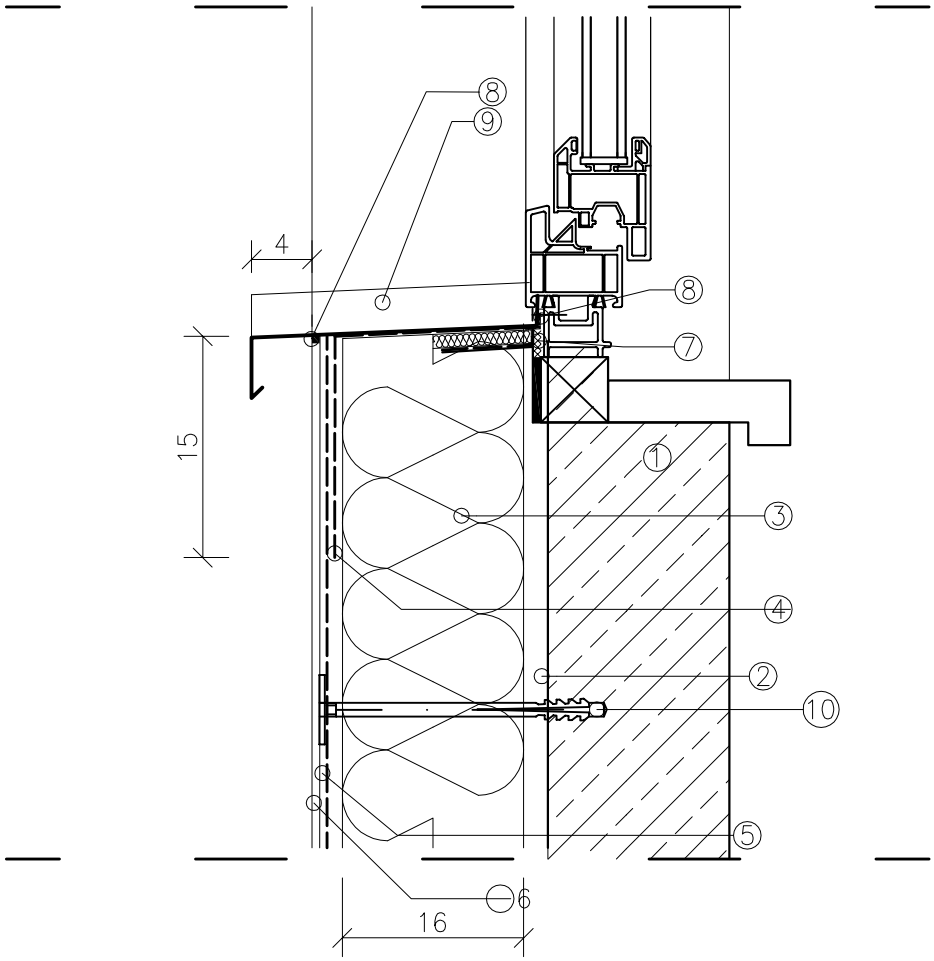

1. Istniejąca ściana zewnętrzna,
2. Zaprawa klejowa,
3. Płyta izolacyjna gr. 16 cm – styropian grafitowy EPS λ=0,35,
4. Dodatkowy pas siatki zbrojącej wywiniętej na ościeża,
5. Warstwa zbrojąca – siatka z włókna szkalnego (160 g/m2) zatopiona w zaprawie zbrojącej,
6. Tynk mineralny na gruncie,
7. Taśma rozprężna,
8. Silikon,
9. Parapet – blacha ocynkowana i powlekana gr. 0,7 mm
10. Łącznik mechaniczny Kl 10N dł. 30 cm (Kl 300 N),

JEDNOSTKA PROJEKTOWA		IMIĘ i NAZWISKO	NR. UPRAWNIEŃ i SPECJALNOŚĆ	DATA	PODPIS
coremat ic UL. LIPOWA 12 44-100 GLIWICE	PROJEKTOWAŁ	mgr inż. arch. Antoni HUDECZEK dr inż. arch. Justyna JUROSZEK	1017/94 – architektura	06.2016	
INWESTOR	POWIAT ŚWIDNICKI W ŚWIDNIKU – ZESPÓŁ SZKÓŁ W PIASKACH, UL. PARTYZANTÓW 19, 21-050 PIASKI				
INWESTYCJA	TERMOMODERNIZACJA BUDYNKU ZESPOŁU SZKÓŁ W PIASKACHI PRZY UL. PARTYZANTÓW 19, 21-050 PIASKI				
TYTUŁ RYSUNKU	OCIEPLENIE ŚCIANY POD PARAPETEM – Z OKNEM COFNIĘTYM WZGLĘDEM LICA ŚCIANY – DETAL "E"				SKALA 1:5
SYMBOL OBIEKTU	STADIUM	NR PROJEKTU	NR RYSUNKU		NR ZMIANY
ZS 07/RSL	PBW	ZS 07/07/2016	RYS. NR 22		